HDL
Inovação Inteligente

Leia as instruções antes de instalar.

Composição do Kit



Material necessário para instalação



1- Broca 6 mm
2- Furadeira
3-Chave de Fenda
4-Alicate de Corte
5-Fio Elétrico

Porteiro Eletrônico F-9AZ

A partir de agora, você vai conhecer todas as fases e detalhes para que o seu Porteiro F-9AZ seja corretamente instalado. Para isso, é importante que você conheça, antes de mais nada, todos os seus componentes que estão acondicionados no Kit que você adquiriu. São eles: 1Porteiro, 1 Fonte de Alimentação, 1 Interfone AZ-1. Leia com atenção as instruções a seguir:

Instruções para Instalação

Bornes de Ligação

Obs: O borne 3 não é utilizado nesta ligação

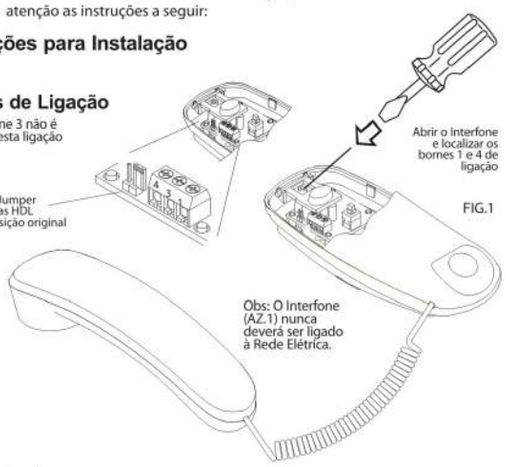

FIG.1



FIG.2

Fixação do Interfone

Retire o fone do suporte conforme mostra a figura nº 2.
Solte o parafuso "P".
Você notará que a base possui diversos orifícios para a fixação na parede (pontos A e B) ou em caixa padrão 2x4 (pontos C e D).
O local da instalação da base deve ser liso para evitar futuras deformações na mesma.
A altura sugerida para a colocação do interfone AZ-1 é de 1,40 m do piso.

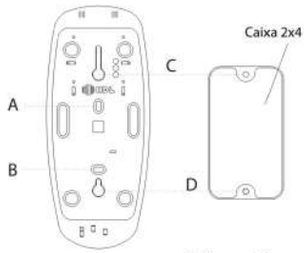

Funcionamento

Quando alguém apertar a tecla que está no painel externo, soará, no interfone AZ.1, um toque eletrônico bitonal.
Em seguida, você retira o fone do gancho e atende o visitante.
Para acionar a fechadura 12V HDL, (opcional da linha HDL) basta apertar o botão localizado na parte frontal do interfone AZ.1, retirando, antes, o fone do gancho.



Abrir a Unidade Externa de Porteiro Eletrônico e localizar seus bornes de ligação.

FIG.3

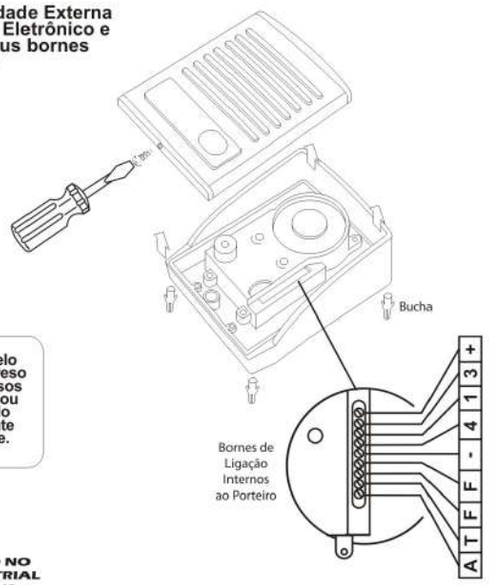

Este modelo pode ser preso por parafusos e buchas, ou chumbado diretamente na parede.

FIG.4

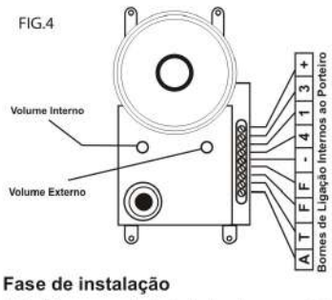

Controle de Volume

O Porteiro F-9AZ possui controle de volume, tanto interno como externo.
Basta regular os potenciômetros de ajuste localizados na parte posterior do amplificador, conforme figura ao lado.
Se após a instalação o seu porteiro não estiver funcionando, verifique toda a sequência de ligações descritas.
Se o defeito persistir, procure o Posto Autorizado mais próximo.
Ele estará à sua disposição para colocar o seu Porteiro F-9AZ em perfeitas condições.

Fase de instalação

Nota: Para a correta instalação de seu porteiro, acompanhe o esquema e leia, atentamente, as instruções abaixo. Nesta operação deve ser retirada a tampa do painel externo, conforme mostra a figura 3. Feito isto, o próximo passo será a colocação da Fonte de Alimentação TRA-400 na caixa de força e, em seguida, a instalação do fone interno.

Instalação com 2 fios

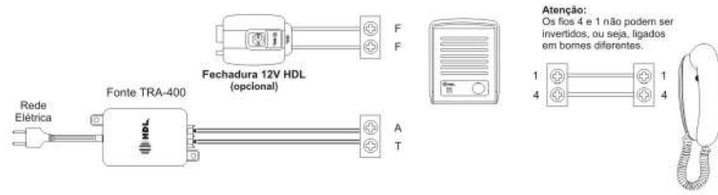

IMPORTANTE:
A instalação com 2 fios, independentemente de marca ou modelo, não garante a inviolabilidade do sistema quando a fechadura elétrica 12V HDL é utilizada.

Instalação de segurança com 4 fios

Deve-se instalar a fonte de alimentação TRA-400 com mais 2 fios, conforme esquema abaixo.

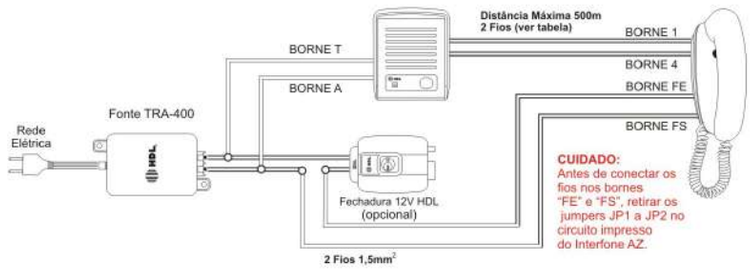

IMPORTANTE:
Esta instalação torna o sistema eletricamente inviolável.
A fiação da fechadura 12V HDL (opcional) não deverá passar pela mesma tubulação da Unidade Externa, tampouco acessível pelo lado externo ao local.

Esquema de Ligação

- Os fios do botão de chamada são ligados nos bornes "1" e "3";
- Para a ligação do conversor pilha/luz usar os bornes "T", "A", "+" e "-";
- Para a opção de instalação com 4 fios, ligar os interfones em paralelo.

Observação: Opcional necessário para funcionamento à pilha: Fonte AL 307 - HDL

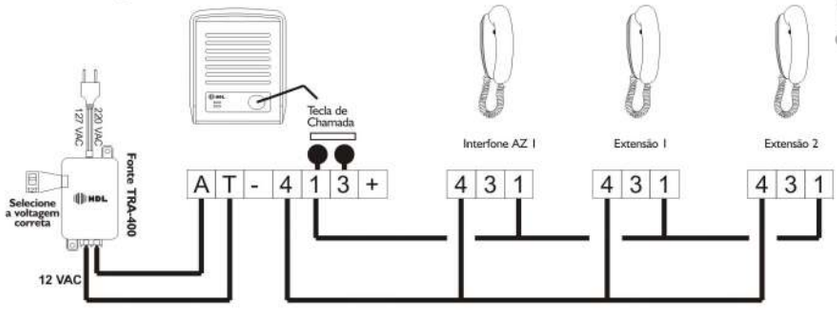

A tabela indica os cabos a serem usados em função das distâncias entre o painel externo e o fone interno, bem como do módulo da Fonte de Alimentação TRA-400 e o painel externo.

	De	Até	Bitola
Painel Externo	0m	100m	0,5mm²
	100m	200m	0,75mm²
	200m	500m	1,5mm²
	500m	1000m	2,5mm²
Fonte de Alimentação TRA-400 até o painel externo	0m	50m	2,5mm²
Painel externo à fechadura	0m	50m	1,5mm²

60.02.04.128 REV.1

PRODUZIDO NO PÓLO INDUSTRIAL DE MANAUS
CONHEÇA A AMAZÔNIA

HDL da Amazônia Ind. Eletrônica LTDA • Av. Abiurana, 1150 - Distrito Industrial - Cep: 69075-010 - Manaus - AM • Tel: (011) 4025.6500
Fax: (011) 4024.3232 -CNPJ.04.034.304/0001-20 - e-mail: hdl@hdlsac.com.br http://www.hdl.com.br